Q3 Advanced / S Line 2021

Innovation on display

Not applicable on all models

Not applicable on all models

Leather seating surfaces with heated front seats

Exterior Colour Options

Q3 2021 (1.4T)

Engine Output 110kW (150hp)/5000-6000 rpm Torque 250 Nm/1500-3500 rpm Capacity 1395cc	**Advanced**	**S Line**	Gearbox 6-speed S tronic Performance 8.9 sec Fuel Tank capacity 58L
Exterior			**التصميم الخارجي**
High-gloss styling package	■	■	باقة نواكل خارجية عالية اللمعان
Privacy glass (tinted)	■	■	زجاج جانبي و خلفي معتم
Alloy wheels, 5-spoke, 7.0J x 18, 235/55 R18 tires	■	■	عجلات رياضية من الألومنيوم، مقاس ، 18 x 7.0J بإطارات R18 235/55
Exterior mirrors electrically adjustable with heated and folding including automatic kerb-side function for passenger mirror	■	■	مرايات خارجية قابلة التعديل و التسخين والطي كهربائيا
Roof rails in anodized aluminum	■	■	قضبان السقف من الألمنيوم المؤكسد
Windshield with acoustic glass	■	■	زجاج أمامي عازل للصوت
Rear spoiler	■	■	جناح خلفي
S line exterior package (S line logo, S line bumpers in full paint finish, Scuff plates with aluminum inserts illuminated with "S" logo)	—	■	باقة التصميم الخارجي S line (شعار S line, مصدات S line بطلاء كامل، ألواح Scuff مع ديكورات من الألومنيوم مضادة بشعار "S")
Panoramic sliding glass sunroof	—	■	فتحة سقف زجاجية بانورامية
Luggage compartment lid, electrically opening and closing with Foot sensor trunk release	—	■	إمكانية الفتح والغلق كهربائيًا مع خاصية حساسات القدم لصندوق الأمتعة
Light			**الإضاءة**
LED headlamps, rear LED combination lamps with dynamic turn signal	■	■	مصابيح أمامية و خلفية LED مع إشارة انعطاف ديناميكية
Separate daytime running light	■	■	إضاءة نهارية منفصلة
Headlight range control	■	■	التحكم في نطاق الرؤية
Front & Rear fog light	■	■	مصابيح ضباب أمامية وخلفية
Light/rain sensor	■	■	حساسات الضوء / المطر

■ Standard equipment — Not available

Interior			**التصميم الداخلي**
Floor mats in front and rear	■	■	دواسات الأرضية في الأمام والخلف
Cigarette lighter and ashtray	■	■	ولاعة ومنفضة سجائر
2-zone climate control system	■	■	تكييف ثنائي التوزيع
Auto-dimming interior rearview mirror, frameless	■	■	مرآة داخلية بدون إطار ،بخاصية التعتيم التلقائي
Power adjustable front seats	■	■	مقاعد أمامية قابلة للتعديل كهربائيًا
4-way lumbar support for front seats	■	■	4 أنواع لدعم أسفل الظهر بالمقاعد الأمامية
Comfort center armrest in front	■	■	مسند ذراع أمامي
Standard seats with Leather/Leatherette combination	■	■	مقاعد من الجلد
Headliner in black fabric	■	■	بطانة السقف من القماش الأسود
Rear bench seat Plus with center armrest and beverage holder	■	■	مقعد خلفي مع مسند ذراع وحامل للمشروبات
Folding rear seat back	■	■	مقاعد خلفية قابلة للطي
ISOFIX child seat mounting	■	■	مثبتات مقعد أطفال ISOFIX
Decorative inserts in Micrometallic Silver	■	■	حليات ديكور داخلية Micrometallic Silver
Interior elements in Alcantara	■	■	عناصر داخلية من الشمواة
Contour/Ambient Lighting package, multi-color	—	■	إضاءة داخلية خافتة متعددة الألوان
Sports contour leather-wrapped steering wheel with multifunction Plus, 3-spoke, flat-bottomed	■	■	عجلة قيادة رياضية ثلاثية أضلاع مكسوة بالجلد و متعددة الوظائف

■ Standard equipment — Not available

Q3 2021 (1.4T)

Engine Output 110kW (150hp)/5000-6000 rpm Torque 250 Nm/1500-3500 rpm Capacity 1395cc	**Advanced**	**S Line**	Gearbox 6-speed S tronic Performance 8.9 sec Fuel Tank capacity 58L
Assistance			**أنظمة المساعدة**
Electromechanical parking brake	■	■	فرامل كهروميكانيكية
Electromechanical power steering	■	■	عجلة قيادة كهروميكانيكية
Comfort suspension	—	■	نظام تعليق Comfort
Cruise control system with speed limiter	■	■	مثبت ومحدد السرعة
Parking Aid Plus	■	■	حساسات ركن أمامية و خلفية مع خاصية مساعد الركن
Rearview camera system	■	■	كاميرا بخاصية الرؤية الخلفية
Hill descent control	■	■	التحكم في نزول المنحدرات
Audi Drive Select	—	■	اختيار أنظمة قيادة Audi
Infotainment & Navigation			**خصائص الترفية و الملاحة**
MMI Radio Plus	■	■	راديو MMI Plus
Audi Phone box (Wireless Charging)	■	■	صندوق هاتف Audi (الشحن اللاسلكي)
Audi Smartphone interface (Apple Car play/Android Auto)	■	■	الهاتف الذكي Audi (Apple Car play / Android Auto)
Audi virtual cockpit	■	■	عدادات Audi الرقمية
Audi Premium Sound System (10 Speakers)	■	■	نظام Audi Premium للصوت (10 سماعات)
2 USB, Bluetooth, SD card	■	■	عدد 2 USB, Bluetooth، كارت SD
Audi music interface	■	■	واجهة موسيقى Audi
Driver Information system with color display	■	■	نظام معلومات السائق مع شاشة ملونة

■ Standard equipment — Not available

Safety			**عوامل السلامة و الأمان**
Anti-lock Brake System (ABS) with Electronic Brake-force Distribution (EBD)	■	■	نظام الفرامل المانعة للانغلاق (ABS) مع التوزيع الإلكتروني لقوة الفرامل (EBD)
Electronic Stability Control (ESC)	■	■	نظام التحكم الإلكتروني بالثبات (ESC)
Safety belt reminder for driver and front passenger	■	■	تذكير حزام الأمان
Electromechanical parking brake	■	■	فرامل كهروميكانيكية
Electrically operated child lock	■	■	قفل اطفال يعمل كهربائيا
Washer fluid level indicator	■	■	مؤشر مستوى سائل الغسيل
Electronic immobilizer	■	■	مانع الحركة الإلكتروني
Safety vests and First Aid kit	■	■	سترات الأمان ومجموعة الإسعافات الأولية
Space-saving spare wheel	■	■	عجلة احتياطية موفرة للمساحة
Tool kit and car jack	■	■	عدة أدوات إستبدال الإطارات
Anti-theft wheel bolts	■	■	مسامير العجلات المضادة للسرقة
Anti-theft alarm system	■	■	نظام إنذار ضد السرقة
Total number of Airbags (6)	■	■	إجمالي عدد الوسائد الهوائية (6)
A-Driver and front passenger airbag with front passenger airbag deactivation (2)	■	■	أ– وسادة هوائية للسائق والراكب الأمامي مع خاصية إلغاء الوسادة الهوائية للراكب الأمامي (2)
B- Side airbags in front and curtain airbag system (4)	■	■	ب– وسائد هوائية جانبية وستارة وسادة الهواء (4)
Comfort key	■	■	خاصية فتح و غلق الأبواب عن بعد

■ Standard equipment — Not available

Audi Q3

Dimensions

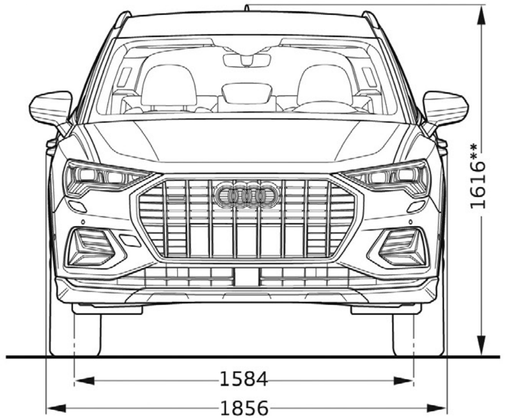

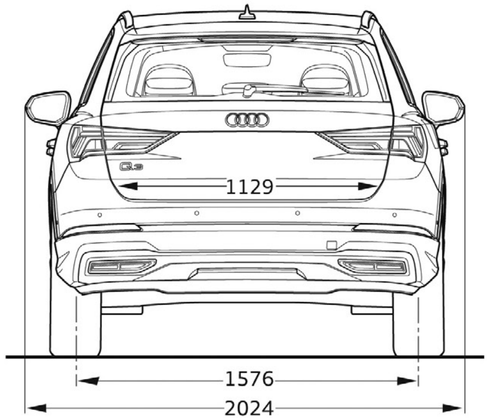

[2] Breite Ellbogenraum / Elbow width
* maximaler Kopfraum / Maximum headroom
** ohne Dachantenne verringert sich der Fahrzeughöhe um 31 mm
** The vehicles height without the roof aerial reduces by 31 mm
Angaben in Millimeter / Dimensions in millimeters
Angabe der Abmessungen bei Fahrzeugleergewicht / Dimensions of vehicle unloaded

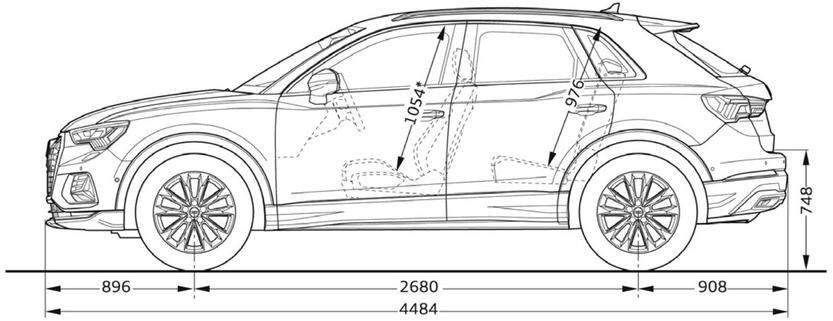

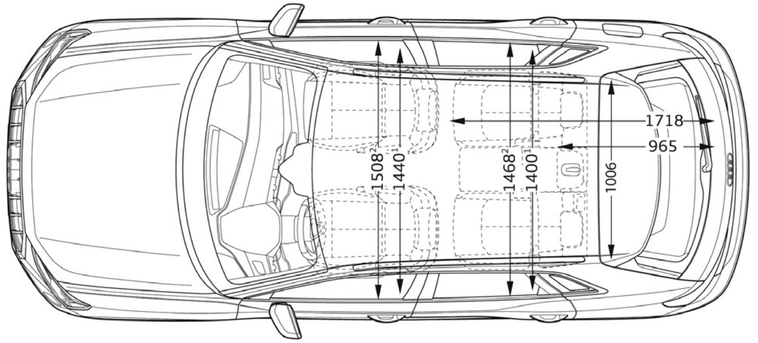

EATc
EGYPTIAN AUTOMOTIVE & TRADING CO.

Sole Importer
Egyptian Automotive & Trading

19525